DACHOWA WYRZUTNIA POWIETRZA WDG1

WDG - Wyrzutnia dachowa.

Specyfikacja

Zastosowanie:

Wyrzutnie dachowe WDG stosuje się w celu zabezpieczenia instalacji przed opadami atmosferycznymi i zapewnienia właściwego wyrzutu powietrza do atmosfery. Wyrzutnie WDG przeznaczone są do montowania jako zakończenie przewodów wentylacyjnych kołowych. Stosuje je się w przypadkach, gdy jest uzasadnione względami budowlanymi lub użytkowymi.

Konstrukcja:

Wyrzutnie dachowe WDG przystosowane są do montażu dachowego i łączenia z podstawami dachowymi PD-B o przekroju kołowym. Wyrzutnie WDG składają się z obudowy, płaskowników wsporniczych oraz kołnierzy stalowych.

Dla normalnego wykonania wyrzutni przyjęto powłokę antykorozyjną odpowiadającą odporności na działanie bezpośrednie czynników atmosferycznych. Wyrzutnie dachowe WDG produkowane są standardowo w zakresie średnic 100-1000 mm. Istnieje możliwość malowania na dowolny kolor według palety kolorów RAL.

Wersje wykonania:

- **WDG** – przyłącze kołnierzowe
- **WDG/NP** – przyłącze nyplowe

- **WDG/MF** – przyłącze mufowe

Materiał:

- **WDG/..-OC** - z blachy ocynkowanej
- **WDG/..-KO** - z blachy kwasoodpornej lub nierdzewnej
- **WDG/..-AL** - z blachy aluminiowej
- **WDG/..-MD** - z blachy miedzianej

Dobór:

Wielkość wyrzutni dachowej typu WDG dobiera się w zależności od ilości i założonej prędkości wypływu powietrza na wyrzutnię.

Sposób zamawiania:

W zamówieniu należy podać typ i wielkość czerpni dachowej oraz materiał z jakiego ma być wykonana.

Przykłady oznaczania:

Wyrzutnia dachową o przekroju okrągłym typu D o średnicy d=900 mm, ocynkowana w wykonaniu standardowym oznacza się w dokumentacji projektowej jako:
Wyrzutnia dachowa WDG-OC-90

Atesty i certyfikaty:

- Deklaracja zgodności

Wymiary

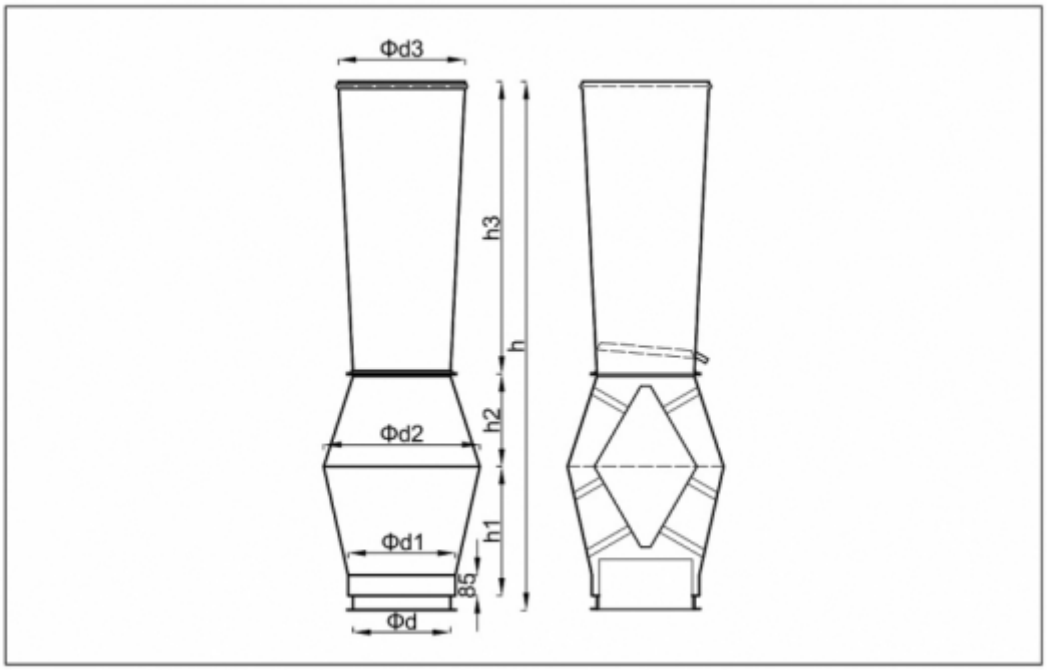

Wielkość d [mm]	Wymiary				A_{ef} [m^2]
	d_1 [mm]	d_2 [mm]	h_1+h_2 [mm]	h [mm]	
0400	520	640	910	2170	0,126
0450	585	720	1025	2440	0,159
0500	650	800	1095	2655	0,196
0630	820	1008	1350	3300	0,312
0700	910	1120	1465	3605	0,385
0800	1040	1280	1685	4145	0,503
0900	1170	1440	1885	4635	0,636
1000	1300	1800	2090	5150	0,785