KOLANO WENTYLACYJNE SEGMENTOWE BF90

Kolano segementowe BF90 bez uszczelki z blach stalowych ocynkowanych produkowane jest w zakresie średnic od 200 mm do 1250 mm.

Materiał:

- stal ocynkowana Z275 (gr. 19 mikronów)

Dane ogólne:

- segmenty łączone na zamek blacharski
- obwodowo łączone zgrzewem liniowym

HAKOM Sp. z o.o.
ul. Zdrojowa 2, 05-090 Wypędy
NIP: 5212800038

biuro@hakom.pl
www.hakom.pl

Dane techniczne

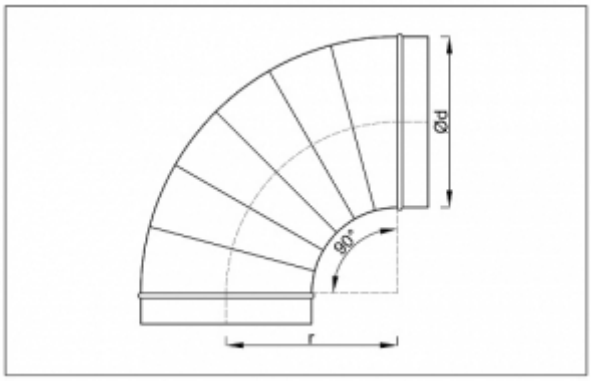

Wielkość	d [mm]	h [mm]
250	248,5	45
300	298,4	45
315	313,4	45
400	398,3	55
450	447,2	55
500	497,2	55
630	627,2	55
800	797,0	65
1000	997,0	65
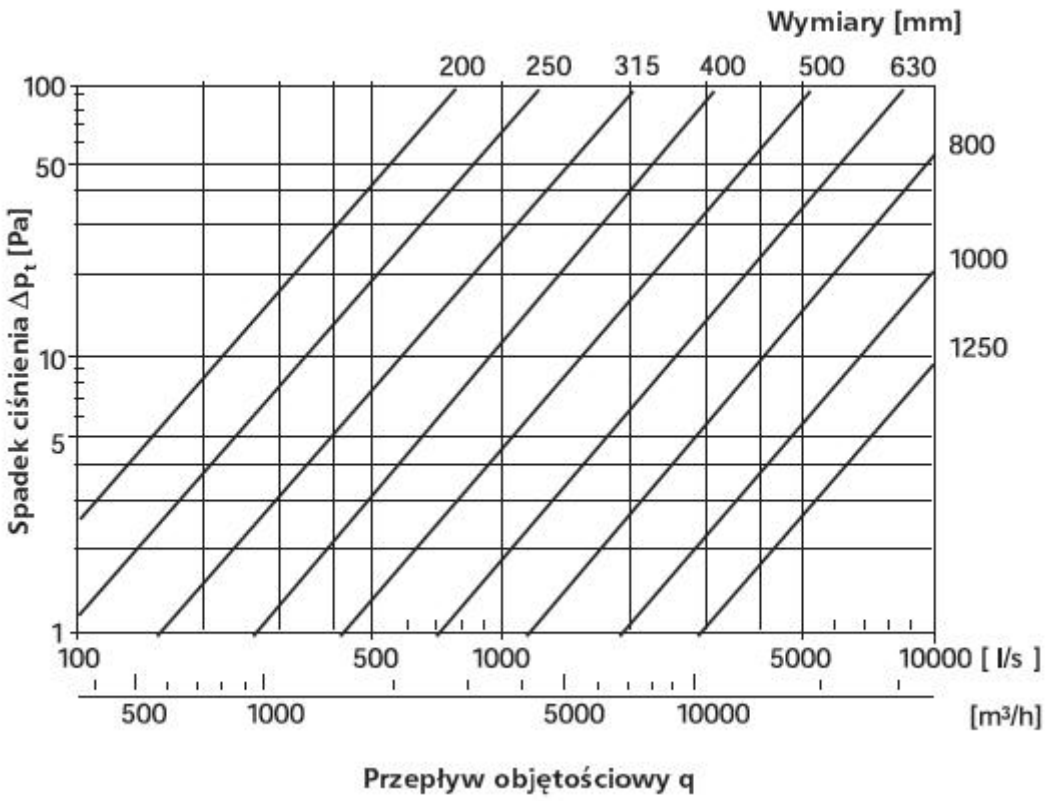
Charakterystyka