NAWIEWNIK WIROWY KIERUNKOWY AWK 1

Nawiewnik wirowy kierunkowy AWK 1 do nawiewu w instalacjach nisko i średnio-ciśnieniowych, w środowisku nieagresywnym o wilgotności względnej do 70%.

Montaż:

- na kanałach wentylacyjnych prostokątnych, w skrzynkach rozprężnych i w sufitach podwieszanych. Mocowanie za pomocą śruby centralnej.

Budowa:

- promieniowo rozmieszczone szczeliny (standardowe ilości: 8, 16, 20, 24, 28, 44, 48, 60, 84 lub 108) zapewniają równomierne rozprowadzenie strumienia. Możliwość ustawienia różnych kierunków wypływu w zależności od odpowiedniego położenia kierownic z tworzywa sztucznego. Standardowy kolor kierownic - czarny. Panel z kierownicami białymi lub bez kierownic na zamówienie.

Materiał:

- blacha czarna, ocynkowana lub aluminium.

Wykończenie powierzchni:

- powłoka lakiernicza proszkowa biała RAL 9003 lub na zamówienie inna zgodna z katalogiem RAL.

Regulacja przepływu:

- za pomocą przepustnicy jednopłaszczyznowej na wlocie do skrzynki rozprężnej SR.

Certyfikaty:

- Rekomendacja techniczna
- Atest higieniczny

Dane techniczne

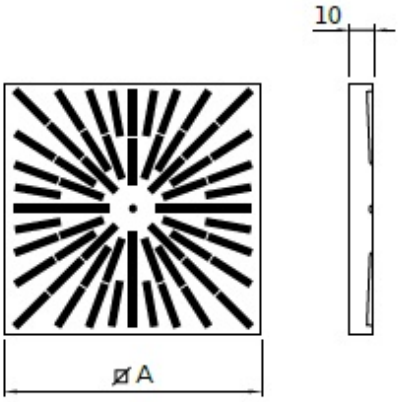

AWK-1-PK

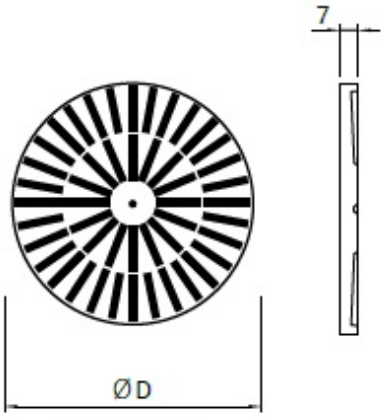

AWK-1-PO

Typ	⌀A	ØD
310	310	310
400	398	400
500	498	500
600	595	600
625	625	625
800	800	800

Warianty

AWK-1-PK/310-8
/400-8, /500-8, /600-8, /625-8

AWK-1-PK/400-16
/500-16, /600-16, /625-16, /800-16

AWK-1-PK/400-20
/500-20, /600-20, /625-20, /800-20

AWK-1-PK/500-24
/600-24, /625-24, /800-24

AWK-1-PK/600-36
/625-36, 800-36

AWK-1-PK/500-44
/600-44, /625-44, /800-44

AWK-1-PK/625-48
/800-48

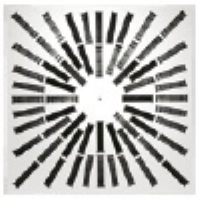

AWK-1-PK/600-60
/625-60, /800-60

AWK-1-PK/800-84

AWK-1-PK/800-108

Wykonania niestandardowe

AWK-PK/600/A-20

AWK-PK/600/A-28

AWK-PK/600/A-36

AWK-PK/600/B-24

AWK-PK/600/B-32

AWK-PK/600/B-40

AWK-PK/600/C-24

AWK-PK/600/C-32

AWK-PK/600/C-40

AWK-PK/600/D-32

AWK-PK/600/D-36

AWK-PK/800/D-88

AWK-PK/600/E-32

AWK-PK/600/E-36

AWK-PK/600/E-40

AWK-PK/600/F-24

AWK-PK/600/F-28

AWK-PK/600/F-32