WENTYLATOR BĘBNOWY WBN (DO 1150 M3/H)

Wentylator bębnowy WBN to mały wentylator bębnowy o napędzie bezpośrednim przystosowany do montażu stacjonarnego w instalacjach wentylacyjnych, klimatyzacyjnych, grzewczych itp.

Konstrukcja:

Obudowa wentylatora i wirnik wykonane z blachy stalowej malowanej proszkowo. Silnik o stopniu ochrony IP42.
WBN-130 silnik wewnątrz obudowy.
WBN-150 silnik na zewnątrz obudowy, nie przystosowany do pracy ciągłej i regulacji (cykl pracy 30 minut).

Dane techniczne

	Wydajność(max) [m^3/h]	Spręż(max) [Pa]	Moc [kW]	Obroty [obr./min]	Zasilanie [V]
WBN-130/2	216	300	0,085	2200	230
WBN-130/3	330	350	0,12	2600	230
WBN-150/1	350	400	0,1	2800	230
WBN-150/2	920	420	0,24	2800	230
WBN-150/3	1150	530	0,46	2600	230

Charakterystyki

	✗		✗
	✗		✗
	✗		

Wymiary

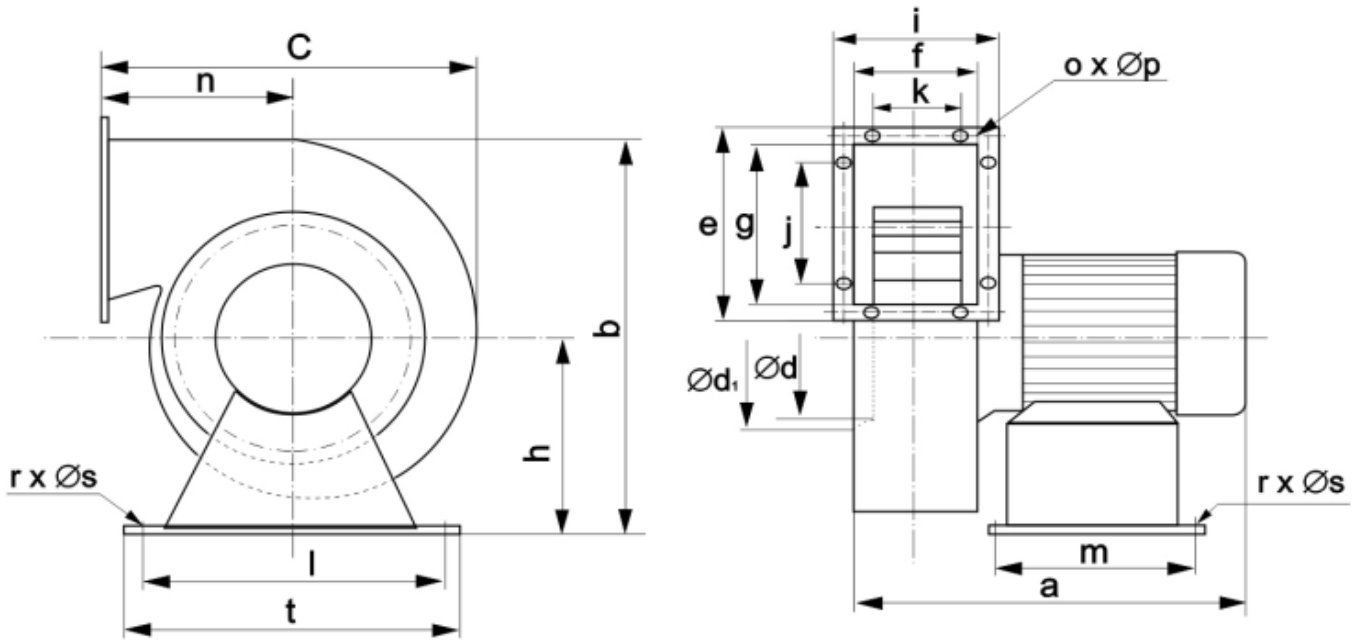

	a [mm]	b [mm]	C [mm]	Ød [mm]	g [mm]	f [mm]	e [mm]	h [mm]	i [mm]	j [mm]	k [mm]	l [mm]	t [mm]	m [mm]	o [mm]	Øp [mm]	r [mm]	Øs [mm]	Ød1 [mm]
WBN-130/2	88	190	175	109	70	65	86	90	110	70	95	130	150	60	4	5	2	5	125
WBN-130/3	110	190	175	109	70	85	90	990	125	70	105	130	150	60	4	5	2	5	125
WBN-150-1	165	210	205	122	85	55	115	95	80	50	25	130	150	80	8	4	4	5	145
WBN-150/2	237	210	205	122	85	85	115	95	120	50	50	130	150	80	8	4	4	5	145
WBN-150/3	280	210	205	122	85	120	115	95	150	70	50	130	150	80	8	4	4	5	145